Kezelési útmutató Robotgép– HU

Modell: SM-2011B

220-230V 50/60Hz 1000W

6 sebesség

A KÉSZÜLÉK ELSŐ HASZNÁLATA ELŐTT OLVASSA EL A TELJES ÚTMUTATÓT!

Biztonsági információk

Mielőtt a készüléket üzembe helyezi, olvassa el figyelmesen a használati útmutatót, és tartsa be az utasításokat, tartsa meg a jótállást, a nyugtát és ha lehetséges, a csomagolást. Ha másnak adja ezt a készüléket, kérjük, adja át a használati útmutatót is.

• A készüléket kizárólag háztartási használatra tervezték. Ez a készülék nem alkalmas ipari használatra. Ne használja szabadban. Tartsa távol hőforrástól, közvetlen napfénytől, páratartalomtól (soha ne merítse be vízbe) és az éles szélektől. Ne használja nedves kézzel a készüléket. Ha a készülék nedves, azonnal húzza ki a konnektorból.

• Tisztításkor vagy az alkatrészek eltávolításkor kapcsolja ki a készüléket, és mindig húzza ki az aljzatból (a dugót húzza, ne a kábelt), ha a készüléket nem használja, és távolítsa el a mellékelt tartozékokat.

• Ne üzemeltesse a gépet felügyelet nélkül. Ha elhagyja a helyszínt mindig kapcsolja ki a gépet, vagy húzza ki a dugaszt az aljzatból (magát a dugót húzza, ne a vezetéket).

• Rendszeresen ellenőrizze a készüléket és a kábelt, hogy sérültek-e. Ne használja a készüléket, ha sérült.

• Ne kísérelje meg saját kezűleg megjavítani a készüléket. Mindig vegye fel a kapcsolatot egy szakemberrel. A veszélynek való kitettség elkerülése érdekében a hibás kábelt mindig a gyártó vagy az általa megbízott szakképzett személy cserélje ki.

• Csak eredeti pótalkatrészeket használjon.

Gyerekek és csökkent mentális képességű személyek

Gyerekei biztonsága érdekében kérjük, tartson minden csomagolást (műanyag zacskók, dobozok, polisztirol stb.) elérhetetlen helyen.

Vigyázat! Ne engedje, hogy kisgyermekek játsszanak a fóliával, mert fennáll a fulladás veszélye!

• A készüléket csak azon csökkent mentális vagy fizikai képességű személyek használhatják, akik megfelelő felügyelet alatt vannak vagy megfelelő útmutatást kaptak a készülék biztonságos használatához

Speciális biztonsági utasítások

• A gépet csak felügyelet mellett szabad üzemeltetni.

• Ne helyezzen be semmit a forgó kampókba, amíg a gép működik.

• Helyezze a gépet sima, lapos és stabil munkafelületre.

• Ne dugja be a készülék hálózati csatlakozóját a hálózati aljzatba anélkül, hogy az összes szükséges tartozékot telepítette volna.

Alkatrészek azonosítása

1.Test

2.Rozsdamentes acél tál

3.Emelő gomb

4.Fokozat állító gomb

5. Keverővilla könnyű tésztákhoz

6.Habverő

7.Dagasztóvilla

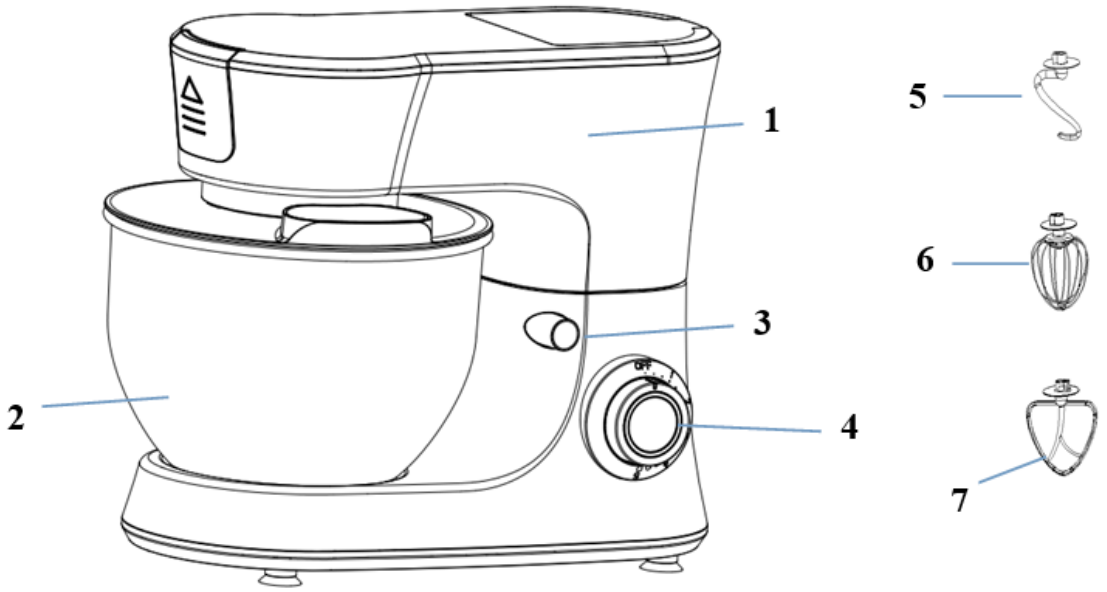

7

Használat

1. Helyezze a keverőtálat a tartóeszközébe, és forgassa addig, amíg a helyére nem pattan.

2. A kar felemeléséhez nyomja le az emelőgombot. A kar most felfelé fog mozogni.

3. Szerelje fel a szükséges keverőt úgy, hogy a tetejét behelyezi a kimeneti tengelybe és rögzíti. (óramutató járásával ellentétes irányba csavarja a rögzítéshez)

4. Töltse a keverőtálba az összetevőket.

Ne töltse túl a gépet - az összetevők maximális mennyisége 1,2 kg.

5. Engedje le a kart az emelőgombbal.

6. Csatlakoztassa a hálózati csatlakozót egy megfelelően felszerelt 230 V / 50 Hz-es biztonsági konnektorba.

7. Kapcsolja a gépet a sebességgombbal 1 és 6 közötti sebességre.

8. Az impulzusos működéshez (rövid időközönkénti dagasztás) fordítsa a kapcsolót „PULSE” helyzetbe.

A kapcsolót ebben a helyzetben kell tartani a kívánt intervallumhossznak megfelelően.

A kapcsoló elengedése automatikusan visszatér a „0” helyzetbe.

A szintek beállítása és a szárak használata legfeljebb 1,2 kg keverék elkészítéséhez optimális.

Szintek	Keverék típusa
1-2 szint: Keverőszár dagasztáshoz	Nehéz keverékek (például kenyér)
3-4 szint: Keverőszár lágy tésztákhoz	Közepes nehéz keverékekhez (például palacsinta vagy piskóta)
5-6 szint: Habverő	pl. Krém vagy tojásfehérje felveréséhez
Pulzáló szint	Dagasztáshoz vagy tojásfehérje felveréséhez

Jegyzet

Rövid működési idő: Nehéz keverékek esetén ne üzemeltesse tovább a gépet 6 percnél tovább.

Ezután hagyjuk lehűlni további tizenöt percig.

9. A dagasztás / keverés után a fordulatszámgombot (3) azonnal fordítsa vissza a „0” helyzetbe. Ezután húzza ki a hálózati csatlakozót.

10. Nyomja lefelé az emelő gombot, és a kar felemelkedik.

11. A keverőedény most eltávolítható.

12. A keveréket egy spatula segítségével eltávolíthatja a tálból.

13. Tisztítsa meg az alkatrészeket a „Tisztítás” szakaszban leírtak szerint.

Tisztítás

• Tisztítás előtt húzza ki a hálózati vezetéket a konnektorból.

• Soha ne merítse a készüléket víz alá.

• Ne használjon éles kaparót vagy súrolószert.

Motorház: A ház külsejét csak nedves öblítőkendővel szabad tisztítani.

Keverő tál, keverő berendezések:

VIGYÁZAT: Az alkatrészek nem alkalmasak mosogatógépben való tisztításra. Hőnek vagy maró hatásnak kitéve az alkatrészek rongálódhatnak vagy elszíneződhetnek.

• Az élelmiszerekkel érintkezésbe kerülő alkotórészek mosogatószeres vízben tisztíthatók.

• Hagyja az alkatrészeket alaposan megszáradni, mielőtt a készüléket összeszerelné.

Műszaki adatok

Modell: SM-2011B

Névleges feszültség: 220-230V

Névleges frekvencia: 50/60Hz

Névleges fogyasztás: 1000W

Érintésvédelmi osztály (áramütés ellen): II

Gyártó: Vöröskő kft., 8200 Veszprém, Pápai út 36.

A CE Szimbólum

A biztonság és az elektromágneses összeférhetőség (EMC) szempontjából a készülék megfelel az előírásoknak.

Az erre utaló jelölés „CE” a készülék adattábláján, a csomagolódobozon és a kezelési útmutatóban található.

Használt elektromos és elektronikus berendezések megsemmisítése	
	Ez a jelzés a terméken és a csomagoláson azt jelzi, hogy tilos háztartási hulladék közé dobni a már nem használt terméket mivel kifejezetten környezet szennyező. További részletekkel kapcsolatban érdeklődjön a helyi hatóságnál. Ez a jelzés az Európai Unió teljes területére érvényes. Amennyiben az Európai Unión kívül szeretné megsemmisíteni a terméket érdeklődjön az ezzel kapcsolatos szabályzásokról a helyi hatóságnál.

Tisztelt Vásárló

*Felhívjuk figyelmét, hogy a készülék élettartamára, használhatósága az alábbi üzemeltetési, illetve tárolási, környezeti behatások, körülmények kihathatnak, és károsan befolyásolhatják, lerövidíthetik azt, amennyiben tartósan fennállnak és nem csak átmeneti jellegűek. Mindig óvja meg a készüléket a felsoroltaktól:

*A nedves, párás, dohos környezetben való használat vagy tárolás okozhatja:

− a készülék burkolatának, elektromos szigetelésének meggyengülését, idő előtti öregedését,

− műanyag és gumi szerkezeti komponenseinek idő előtti elhasználódását, elöregedését,

− illetve elősegítheti, felgyorsíthatja elektromos egységeinek, vezetékeinek oxidációjának, fém alkatrészeinek korrézióját.

*A poros légterű, vagy konyhai használat (ahol a légtérben pl. Étolaj vagy főzőzsír párája terjeng) okozhatja:

− Zsíros porbevonat leülepedését a készülék szerkezeti mechanikus és elektromos egységein, valamint burkolatán, mely elektromos érintkezési hibát, akár teljes működésképtelenséget is okozhat, illetve a plasztik és gumi alkatrészeket károsíthatja.

*A készüléket érő közvetlen napfény okozhatja:

− A készülék burkolatának, illetve plasztik és gumi alkatrészek idő előtti elöregedését, szilárdságának és egyéb szerkezeti jellemzőinek károsodását, felületük porózussá, törékennyé válását, mely a rendeltetésszerű, biztonságos használatot veszélyeztetheti.

*Folyamatos, ipari jellegű használat okozhatja:

− A készülék forszírozott üzemeltetéséből eredő, idő előtti szerkezeti kopásait, a motor idő előtti elhasználódását, károsodását a folyamatos üzemeltetésből eredő kopások és túlhevülés miatt.

*Fagyos, hideg környezetben való készüléktárolás okozhatja:

− Plasztik és gumi alkatrészek szerkezeti károsodását, törékennyé válását, mely a rendeltetésszerű biztonságos használatot veszélyezteti,

− páralecsapódásból eredő oxidációt, a készülék fém alkatrészeinek korrózióját.

*Sugárzó vagy közvetlen hőhatás okozhatja (mint például nem megfelelő távolság biztosítása a tűzhelytől, fűtőtesttől):

− plasztik és gumi alkatrészek, burkolati elemek szerkezeti károsodását, alakváltozását, deformációját, kilágyulását, megolvadását, elektromos szigetelések meggyengülését.

*A készülék élettartamának megnövelése és a szakszerűtlen használata elhárítása érdekében kerülje el, illetve akadályozza meg a fenti körülmények kialakulását, és tartsa be minden esetben a termékre vonatkozó üzemeltetési előírásokat, mivel ellenkező esetben szakszerűtlen üzemeltetést valósít meg, melyre a gyártó felelősséget nem vállal. Javasoljuk, hogy időszakonként vizsgáltassa felül egy meghatalmazott szakszervízben a készülékét még akkor is, ha egyébként hibajelenséget nem tapasztal

− ezzel idejekorán elháríthat egy kezdeti stádiumban lévő hibát is, s így a terméke élettartamát növelheti.

Instruction manual for Stand mixer-EN

dyras

Model: SM-2011B

220-230V 50/60Hz 1000W

6 speed setting

PLEASE RETAIN THESE INSTRUCTIONS FOR FUTURE REFERENCE

General Safety Instructions

Read the operating instructions carefully before putting the appliance into operation and keep the instructions including the warranty, the receipt and, if possible, the box with the internal packing. If you give this device to other people, please also pass on the operating instructions.

- The appliance is designed exclusively for private use and for the envisaged purpose. This appliance is not fit for commercial use. Do not use it outdoors (except if it is designed to be used outdoors). Keep it away from sources of heat, direct sunlight, humidity (never dip it into any liquid) and sharp edges. Do not use the appliance with wet hands. If the appliance is humid or wet, unplug it immediately.
- When cleaning or putting it away, switch off the appliance and always pull out the plug from the socket (pull on the plug, not the cable) if the appliance is not being used and remove the attached accessories.
- Do not operate the machine without supervision. If you should leave the workplace, always switch the machine off or remove the plug from the socket (pull the plug itself, not the lead).
- Check the appliance and the cable for damage on a regular basis. Do not use the appliance if it is damaged.
- Do not try to repair the appliance on your own. Always contact an authorized technician. To avoid the exposure to danger, always have a faulty cable be replaced only by the manufacturer, by our customer service or by a qualified person and with a cable of the same type.
- Use only original spare parts.

Children and Frail Individuals

In order to ensure your children's safety, please keep all packaging (plastic bags, boxes,

polystyrene etc.) out of their reach.

Caution! Do not allow small children to play with the foil as there is a **danger of suffocation!**

- In order to protect children or frail individuals from the hazards of electrical equipment, please ensure that this device is only used under supervision. This device is not a toy. Do not allow small children to play with it.

Special safety Instructions for this Machine

- Only operate this machine under supervision.
- Do not insert anything into the rotating hooks while the machine is working.
- Place the machine on a smooth, flat and stable working surface.
- Do not insert the mains plug of the machine into the power socket without having installed all the necessary accessories.

Main components and standard accessories

1.Body

2.Stainless steel bowl

3.Locking press button

4.Switch knob

5.Dough hook

6.Whisk

7.Beater

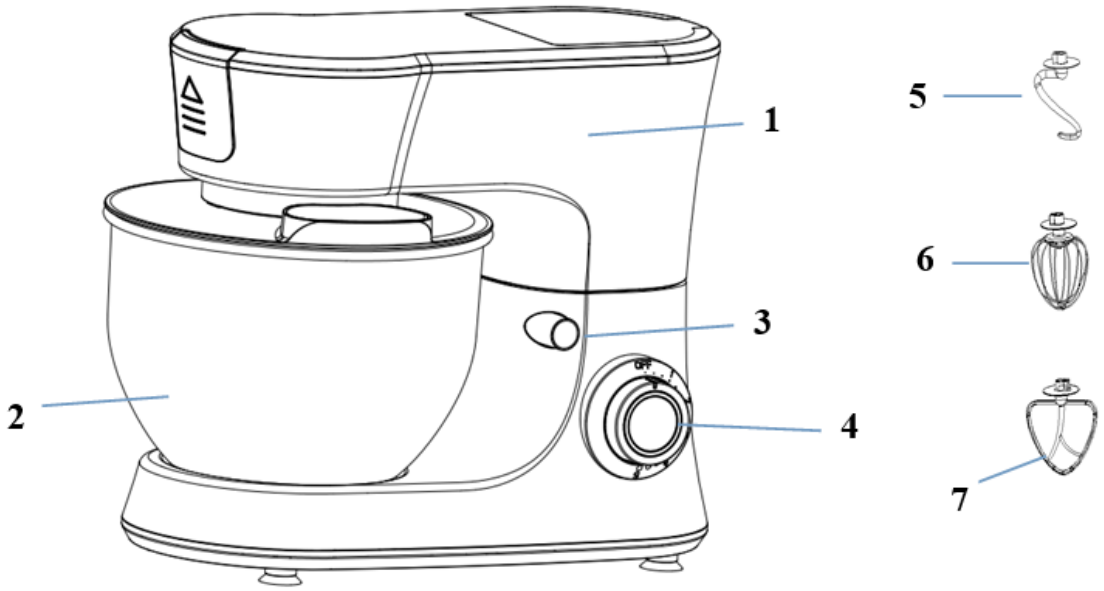

Using the Mixing Bowl

1. Place the mixing bowl into its holding device and turn the bowl until it locks into place.

2. In order to lift the arm, push the Locking press button down. The arm will now move upwards.

3. Mount the required utensil by inserting the top into the output shaft and locking.

4. Now fill in your ingredients.

Do not overfill the machine - the maximum quantity of ingredients is 1.2 kg.

5. Lower the arm using the Locking press button .

6. Insert the mains plug into a properly installed 230 V/50 Hz safety power socket.

7. Switch the machine using the speed button to a speed between 1 and 6 (corresponding to the mixture).

8. For pulse operation (kneading at short intervals), turn the switch to the “PULSE” position. The switch has to be held in this position according to the desired interval length. When the switch is released it returns automatically to the “0” position.

Adjusting the Levels and Using the Hook for not more than 1.2 kg of Mixture

Levels Use	Type of Mixture
1-2 Dough hook	Heavy mixtures(e.g. bread or short pastry)
3-4 Beater	Medium-heavy mixtures(e.g. crepes or sponge mixture)
5-6 Whisk	Light mixtures (e.g. cream, egg white, blancmange)
Pulse	Whisk Interval (e.g. for mixing under sponge, egg white)

Note

Short operation time: With heavy mixtures, do not operate the machine for more than six minutes, and then allow it to cool down for a further fifteen minutes.

9. After kneading/stirring turn the speed knob back to the “0” position as soon as the mixture has formed a ball. Then remove the mains plug.

10. The mixture can now be released with the help of a spatula and removed from the mixing

bowl.

11. Press the Locking press button downwards and the arm will be raised.

12. The mixing bowl can now be removed.

13. Clean the parts as described under “Cleaning” .

Cleaning

- Before cleaning remove the mains lead from the socket.
- Never immerse the housing with motor in water!
- Do not use any sharp or abrasive detergents.

Motor Housing: Only a damp rinsing cloth should be used to clean the outside of the housing.

Mixing Bowl, Mixing Equipment:

CAUTION: The components are not suitable for cleaning in a dishwasher. If exposed to heat or causticcleaners they might become misshapen or discolored.

- Components that have come into contact with food can be cleaned in soapy water.
- Allow the parts to dry thoroughly before reassembling the device.

Technical specifications

Model: SM-2011B

Rated voltage: 220-240V~, 50/60Hz

Power consumption: 1000W

Protection class: II

Manufacturer: Vöröskő kft., 8200 Veszprém, Pápai str. 36.

THE CE SYMBOL CE

The device complies with the regulations on the basis of safety and electromagnetic compatibility (EMC).

The CE marking can be found on the nameplate of the device, on the packaging box and in the operating instructions.

Correct Disposal of this product	
	This marking indicates that this product should not be disposed with other household wastes throughout the EU. To prevent possible harm to the environment or human health from uncontrolled waste disposal, recycle it responsibly to promote the sustainable reuse of material resources. To return your used device, please use the return and collection systems or contact the retailer where the product was purchased. They can take this product for environmental safe recycling.

Dear Customer

*Please note that the following operating, storage, environmental, and environmental conditions may affect the lifetime and usability of the device, and may adversely affect, shorten, or prolong its life if not permanently or temporarily. Always protect your device from the following:

*Use or storage in a humid, damp environment may cause:

− premature aging of the device's enclosure, electrical insulation,

− premature wear and aging of the structural components of plastics and rubber

− Improve, accelerate the corrosion of electrical units, wires oxidation, metal parts.

*Use in dusty environments or in kitchens (where the atmosphere is exposed to, for example, cooking oil or cooking fat) may cause:

− Deposition of greasy powder coating on the mechanical and electrical components and casing of the unit, which can cause electrical contact failure, even total malfunction, and damage to plastic and rubber components.

*Direct sunlight can cause:

− Premature aging of the device casing, plastic and rubber parts, deterioration of strength and other structural features, porosity and brittleness of their surface, which may endanger proper, safe use.

*Continuous industrial use may cause:

− Premature structural wear due to forced operation of the device, premature engine wear, damage due to continuous wear and overheating.

*Device storage in freezing cold conditions may cause:

− Structural damage or breakage of plastics and rubber parts which endangers the intended safe use,

− Oxidation due to condensation, corrosion of metal parts of the device.

*Can be caused by radiation or direct heat (such as providing an inappropriate distance from the stove, radiator):

− structural damage, deformation, deformation, softening, melting, weakening of electrical insulation of plastic and rubber parts, coverings.

*To prolong the life of the device and prevent improper use, avoid or prevent the above conditions and always follow the product operating instructions, otherwise you will be responsible for improper operation for which the manufacturer assumes no responsibility. We recommend that you have your appliance periodically inspected by an authorized service center, even if you do not experience any

malfunctions, as this may help you troubleshoot an early stage problem and increase the life of your product.

www.dyras.hu

Copyright © 2021 The dyras wwe.factory LLC U.S.A.

No parts of the content (including logos, design, photos, text, colour scheem arrangements, etc.) may be reproduced, resued or redistrubuted for any purpose whatsoever, or distributed to a thirdparty for such purposes, without the written permission of The dyras wwe.factory LLC.

®= registered trademark of Dyras Europe Kft.